SIDE_S

OPEN
OUVERT

CLOSED
FERME

PEDESTAL
CAISSON

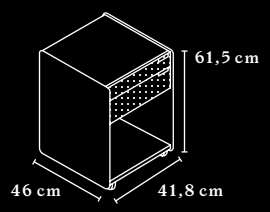

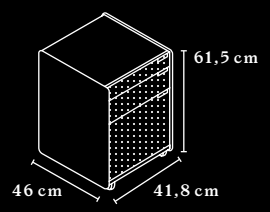

CADDY[1]

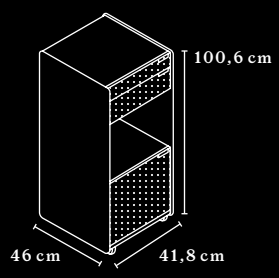

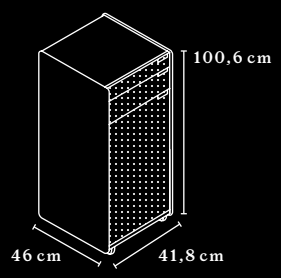

SIDEBOARD[1]

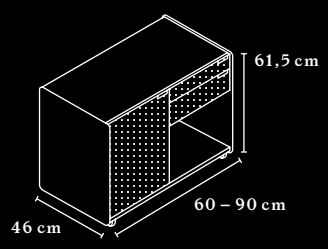

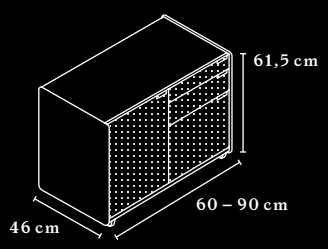

CREDENZA
BACKBOARD

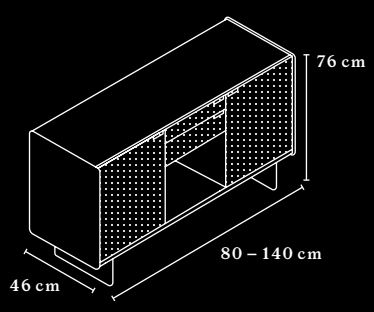

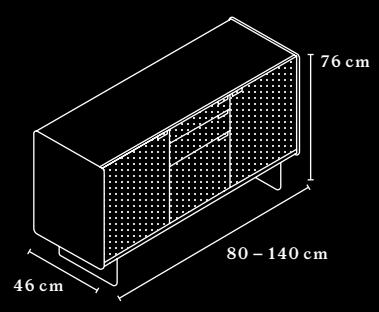

SKID BASE LEVELLING
AJUSTEMENT DES NIVEAUX
DU PIETEMENT TRAINEAU

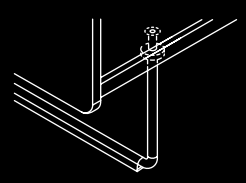

[1] **Hinged design (left or right) available.**
[1] Fixation possible à droite ou à gauche.

Additional details and information can be found in the product datasheet.
Pour plus de détails et d'informations, veuillez vous reporter à la fiche technique du produit.

VENEER VERSIONS
VARIANTES FINITION PLAQUEE

OAK SYLT
CHENE SYLT

OAK AMARETTO
CHENE AMARETTO

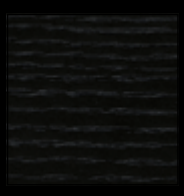

OAK VOLCANO
CHENE VULCANO

CANAD. MAPLE
SYCOMORE

CHESTNUT
CHATAIGNE